MODEL TANITIM FÖYÜ / AİLE REFERANSI

HT · Hızlı bağlantılı nozul

Yüzey İşlem Nozulları

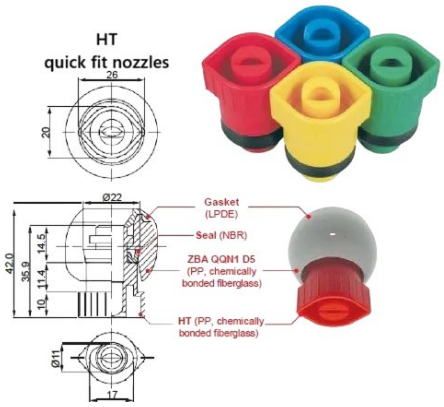

Ön işlem tünelleri, yıkama ve durulama hatlarında yönlendirilebilir sprey.

Teknik özellik çizelgesi

Özellik	Model değeri değil, aile referansı
debi aralığı @ 1,5 bar	2,9 - 32,5 l/dk
sprey açıları	30 - 120 derece aralığında
malzeme seçenekleri	AISI 303, AISI 316, Pirinç, PP, PVDF, PPGFR
bağlantı seçenekleri	dişli, klempli, somunlu, kaynaklı

Teknik değerler nozul ailesine ait referans aralıklarıdır. Her modelde aynı anda bulunmaz; belirli bir modelin çalışma noktası veya performans garantisi değildir. Kesin seçim için model teknik föyü ve uygulama koşulları doğrulanmalıdır.

Uygulamaya bağlı aday sektörler

Alüminyum ve Demir Dışı Metaller / Otomotiv / Boya, Kaplama ve Yüzey İşlem

Seçimde dikkat edin

Nozul yönünü değiştirirken komşu jetlerle çarpışmayı ve parçanın arkasında kalan bölgeleri kontrol edin. Kolay söküm, doğru yönlendirme ihtiyacını ortadan kaldırmaz.

Model sayfası: nozul.tr/urun/ht-hizli-baglantili-nozul-yuzey-islem-nozul/

Aile kataloğunu ve diğer modelleri inceleyin